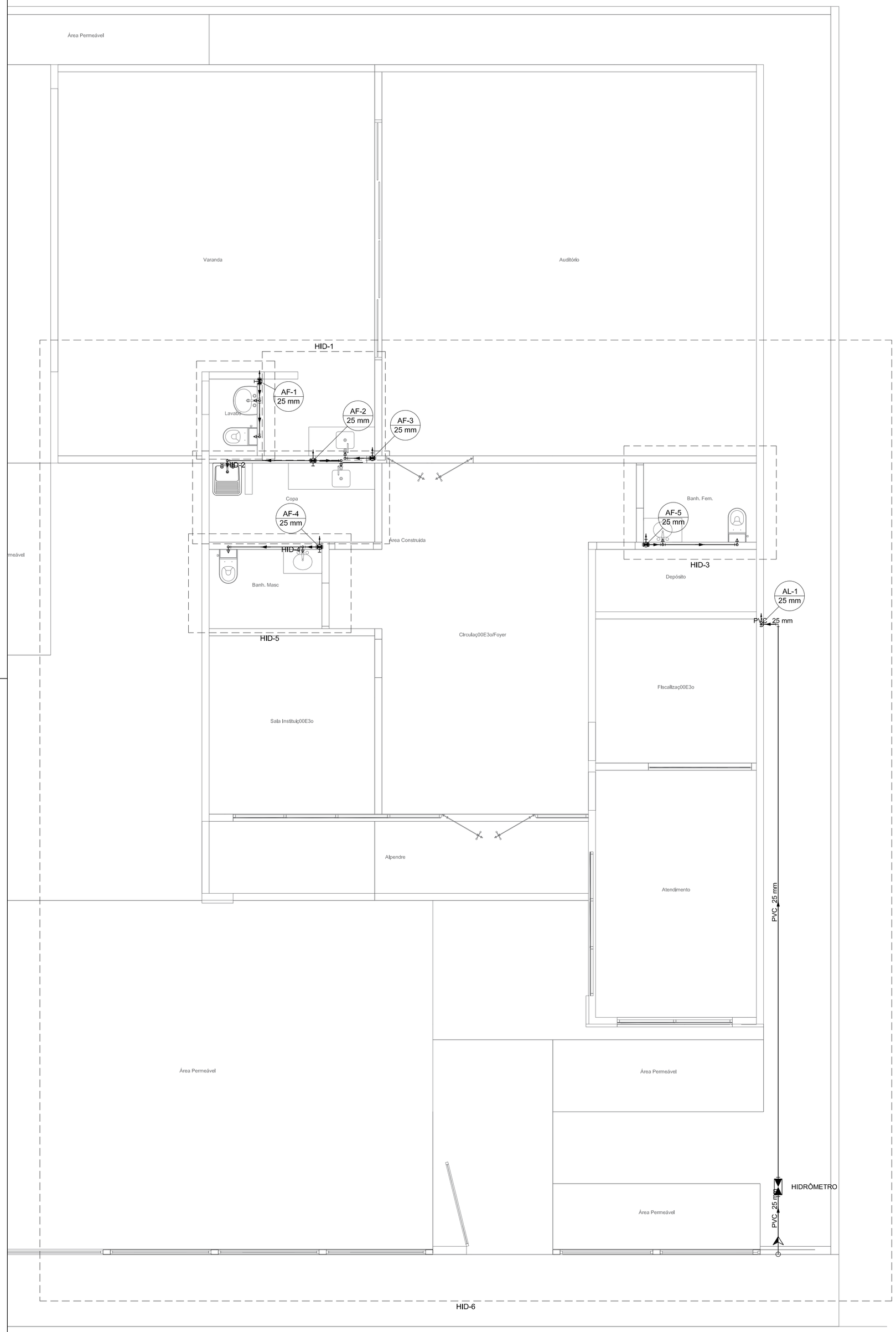

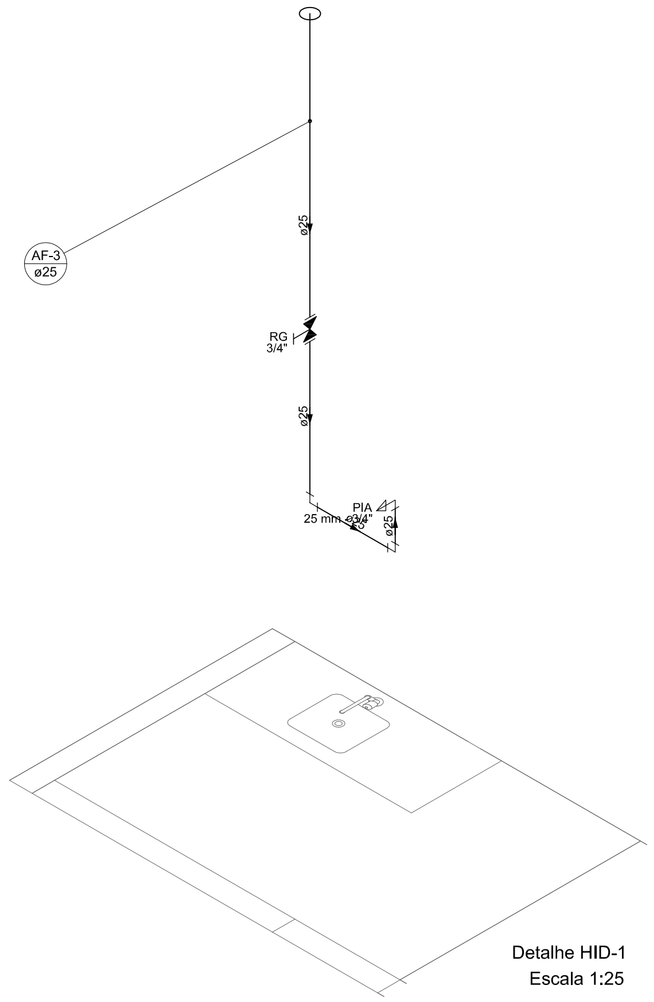

Detalhe HID-1
Escala 1:25

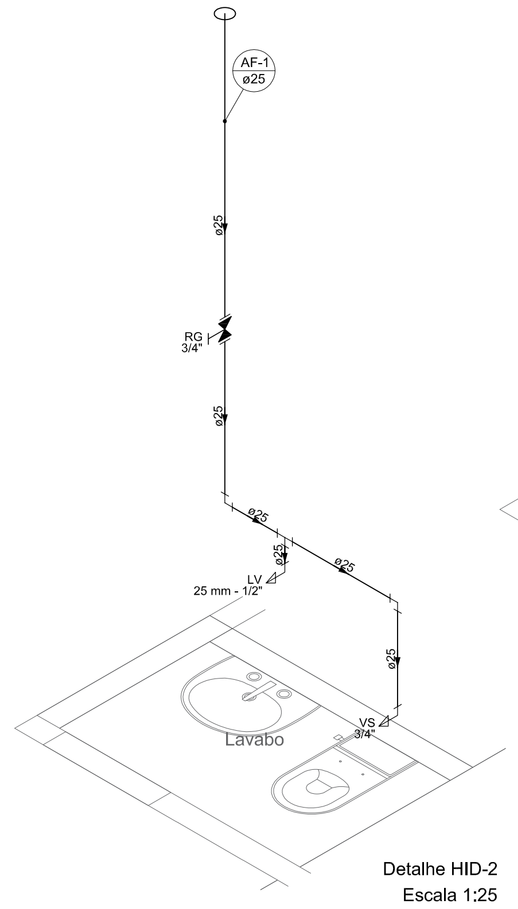

Detalhe HID-2
Escala 1:25

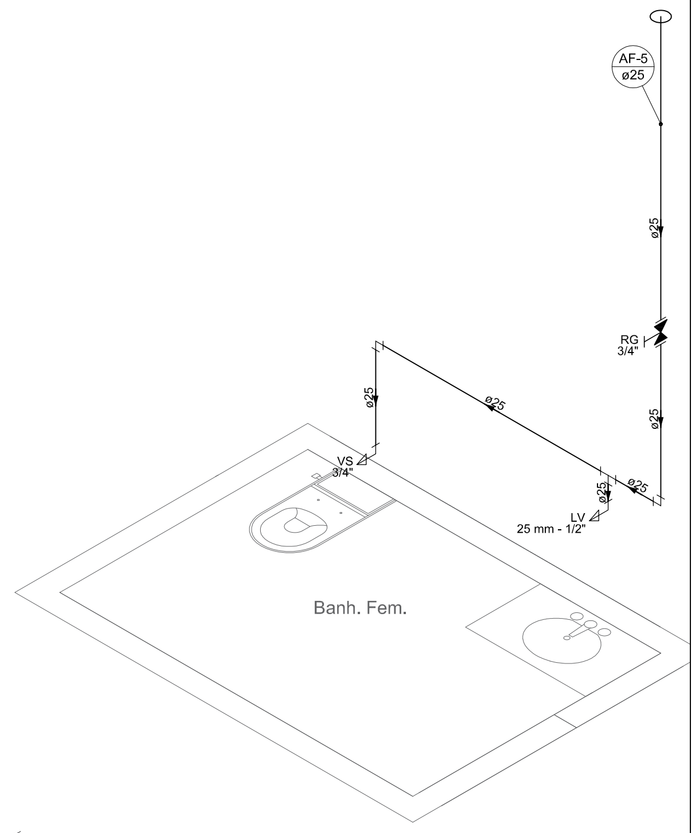

Detalhe HID-3
Escala 1:25

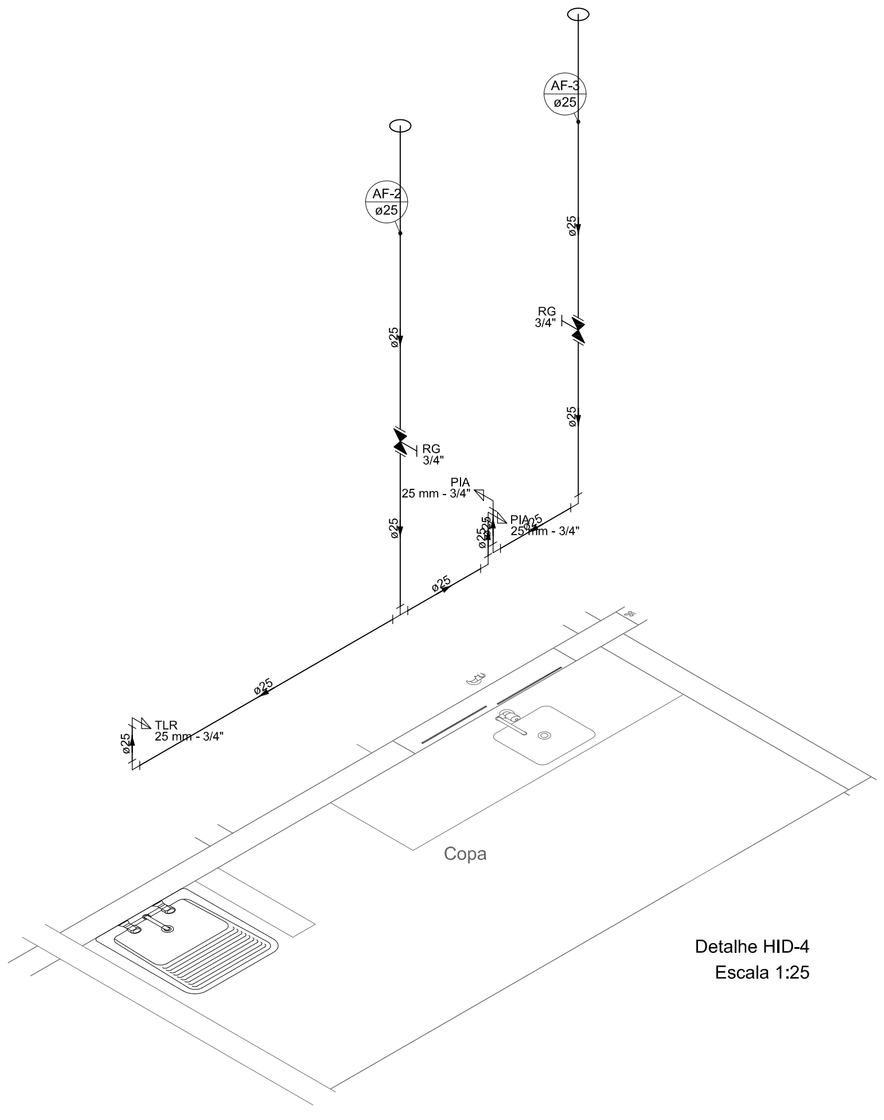

Detalhe HID-4
Escala 1:25

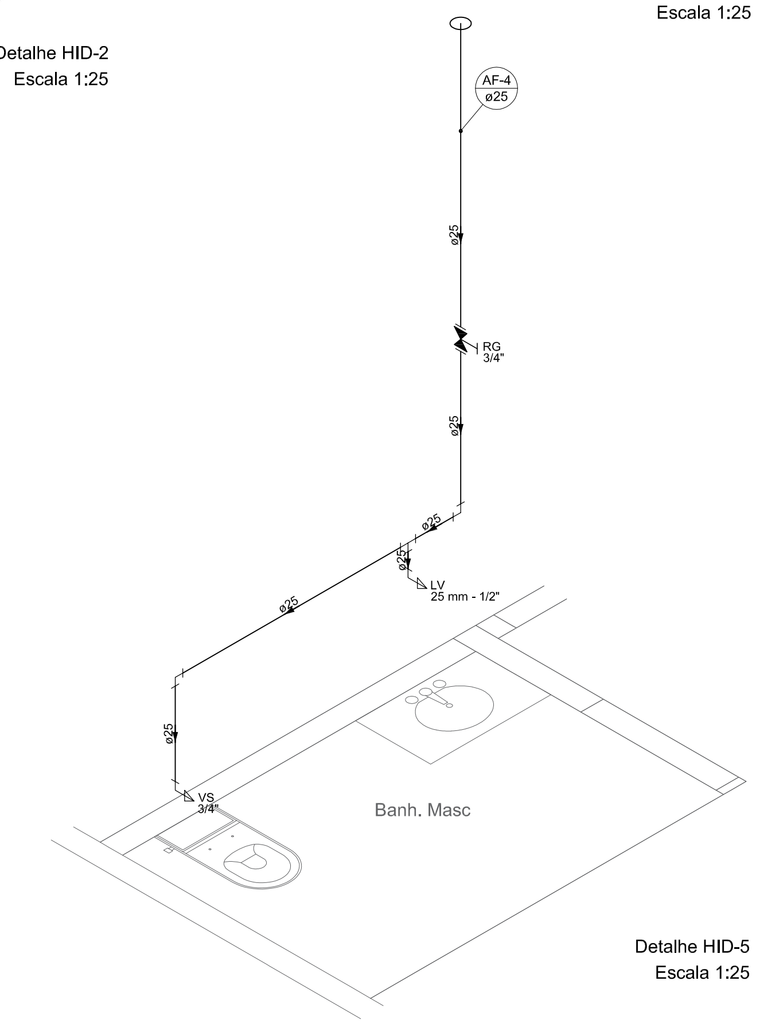

Detalhe HID-5
Escala 1:25

fck 250. kg/cm2 - C25

RETA PROJETOS E CONSTRUÇÕES
Av. Gov. José Fragelli, 600 - Jardim Paulista, Cuiabá
Fone: (65) 2136-8097

PROJETO: PROJETO HIDRÁULICO

PROPRIETÁRIO: Conselho Regional de Engenharia e Agronomia de MT

RESP. TÉC. EXECUÇÃO: JOSÉ MARIA SILVA ARAÚJO, Eng.Civil- CREA 37289/D-MT

OBRA: INSPETORIA - CREA-MT

END.:

Juares S. Samaniego
Presidente do CREA-MT

AUTORES DO PROJETO:
José Maria Silva Araújo
Engenheiro Civil
RN: 1215685874
CREA: MT 037289
JOSÉ MARIA SILVA ARAÚJO
Eng.Civil- CREA 37289/D-MT

ASSUNTO: LANÇAMENTO HIDRÁULICO
PLANTA BAIXA TÉRREO E DETALHES

PEÇAS DETALHADAS

FCL:

DIREITOS AUTORAIS RESERVADOS
VERIFICAR MEDIDAS NA OBRA

DATA: 04/05/2021

FOLHA Nº: 01

ESCALA: 1:50

ARQUIVO: