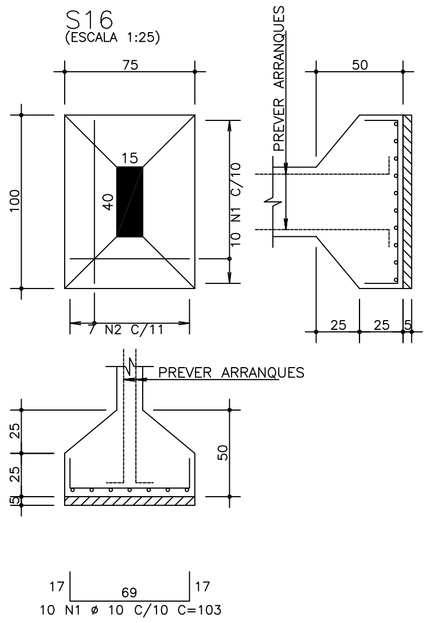

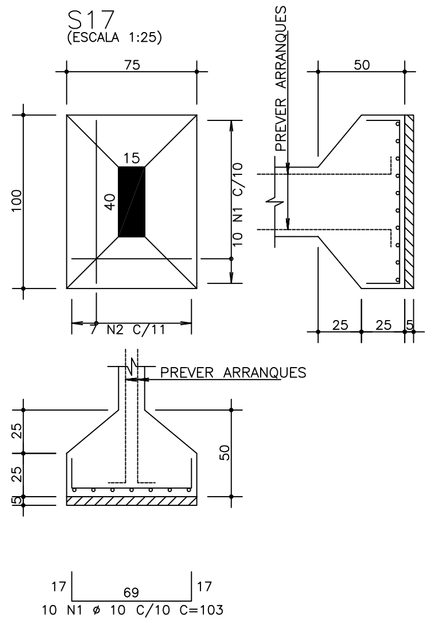

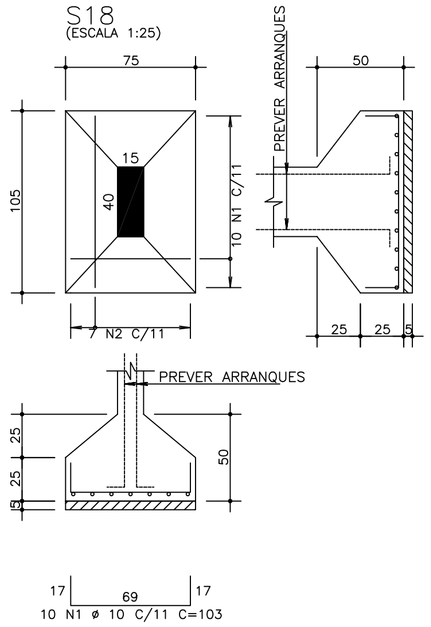

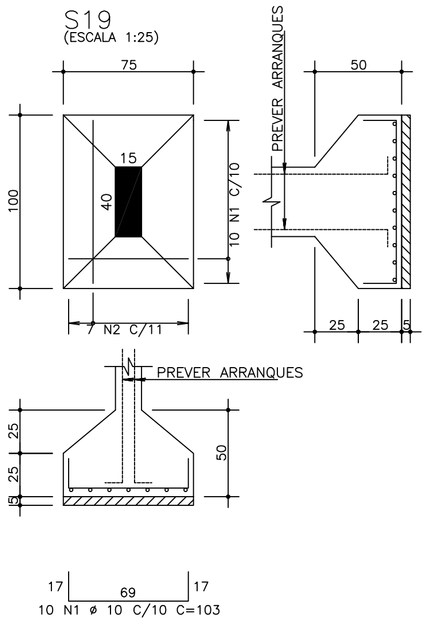

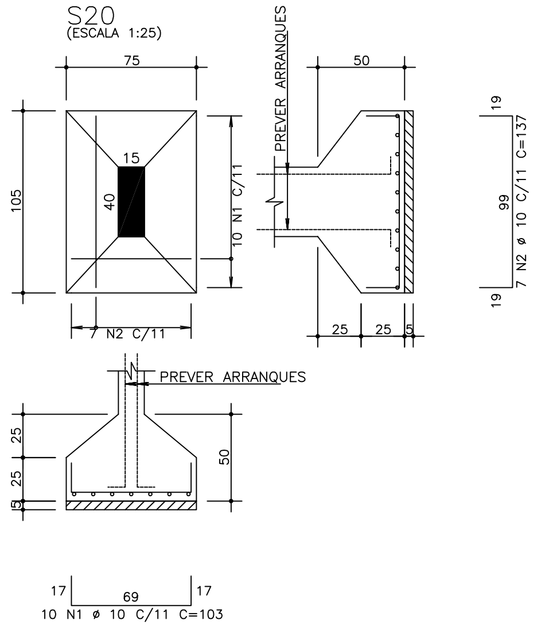

AÇO		POS	BIT (mm)	QUANT	COMPRIMENTO UNIT (cm)	COMPRIMENTO TOTAL (cm)
S1						
	50A	1	10	10	103	1030
	50A	2	10	7	132	924
S4						
	50A	1	10	8	93	744
	50A	2	10	6	122	732
S8						
	50A	1	10	10	103	1030
	50A	2	10	7	132	924
S11						
	50A	1	10	8	93	744
	50A	2	10	6	122	732
S12						
	50A	1	10	10	103	1030
	50A	2	10	7	132	924
S16						
	50A	1	10	10	103	1030
	50A	2	10	7	132	924
S17						
	50A	1	10	10	103	1030
	50A	2	10	7	132	924
S18						
	50A	1	10	10	103	1030
	50A	2	10	7	137	959
S19						
	50A	1	10	10	103	1030
	50A	2	10	7	132	924
S20						
	50A	1	10	10	103	1030
	50A	2	10	7	137	959
S21						
	50A	1	10	10	103	1030
	50A	2	10	7	132	924
S22						
	50A	1	10	9	108	972
	50A	2	10	7	142	994
S23						
	50A	1	10	9	108	972
	50A	2	10	7	142	994
S24						
	50A	1	10	8	98	784
	50A	2	10	6	132	792
S26						
	50A	1	10	10	103	1030
	50A	2	10	7	132	924

RESUMO AÇO CA 50-60			
AÇO	BIT (mm)	COMPR (m)	PESO (kg)
50A	10	281	173
Peso Total	50A =		173 kg

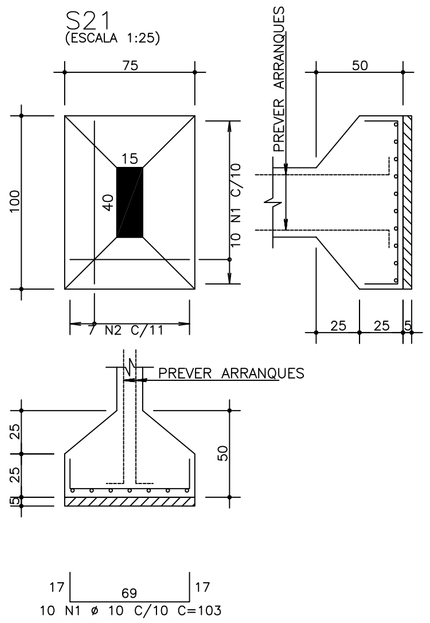

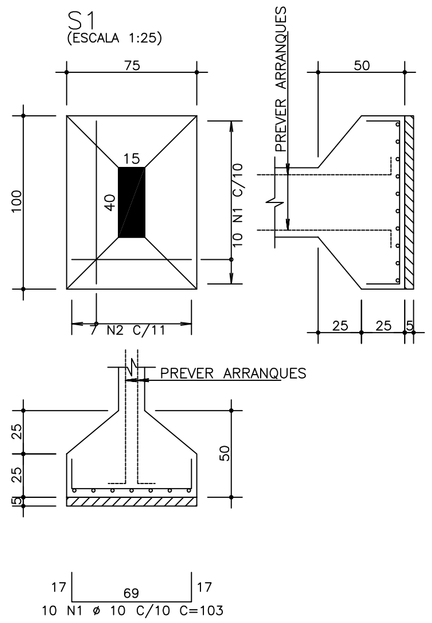

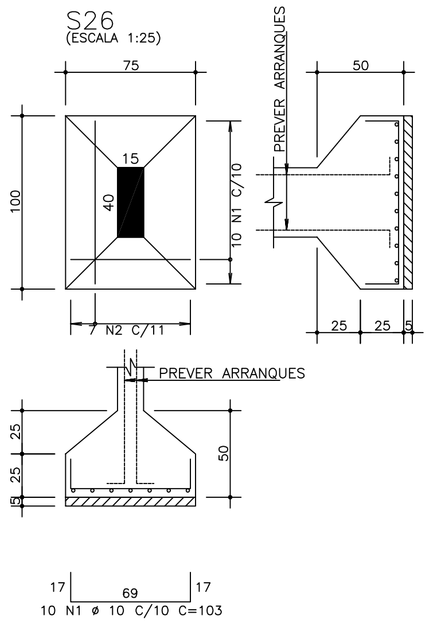

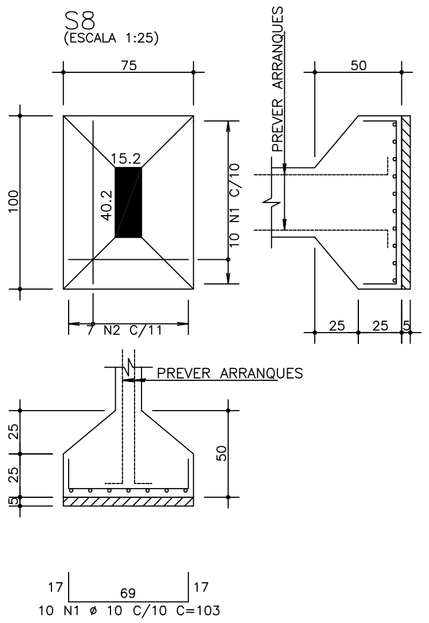

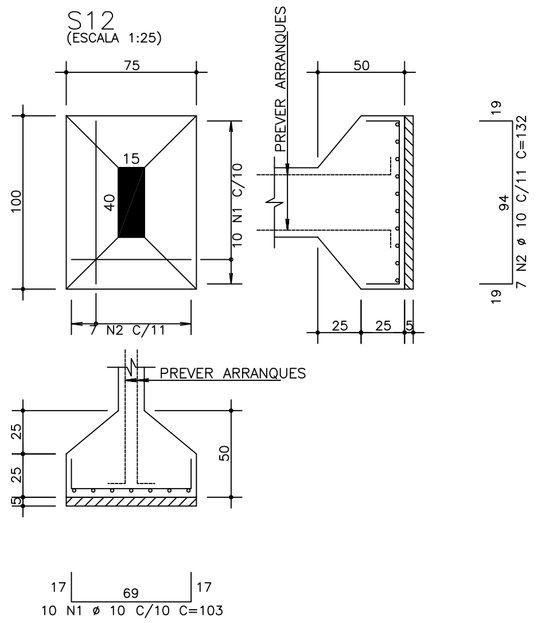

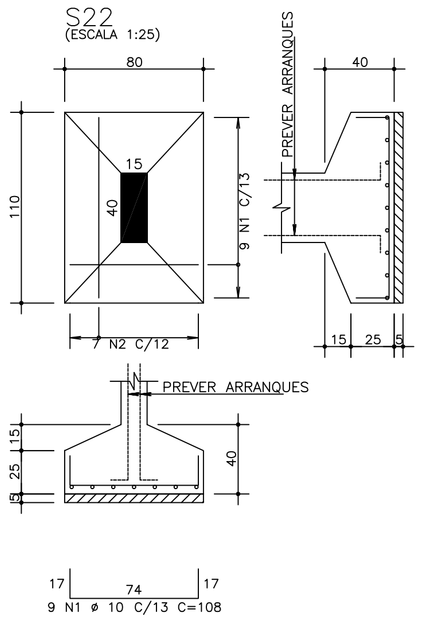

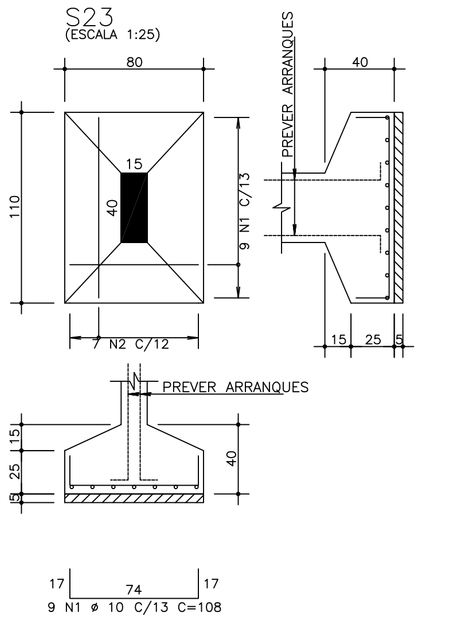

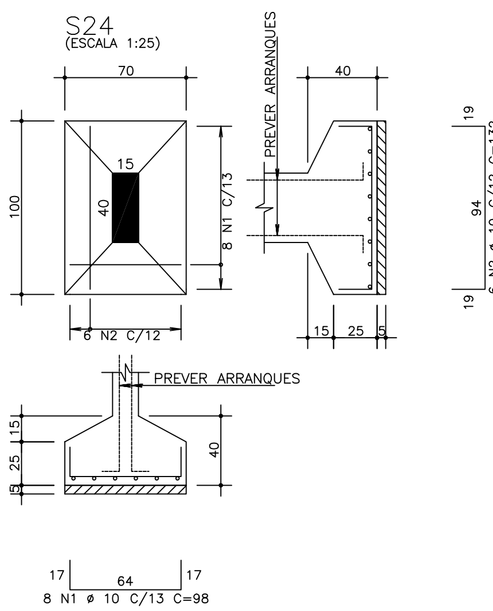

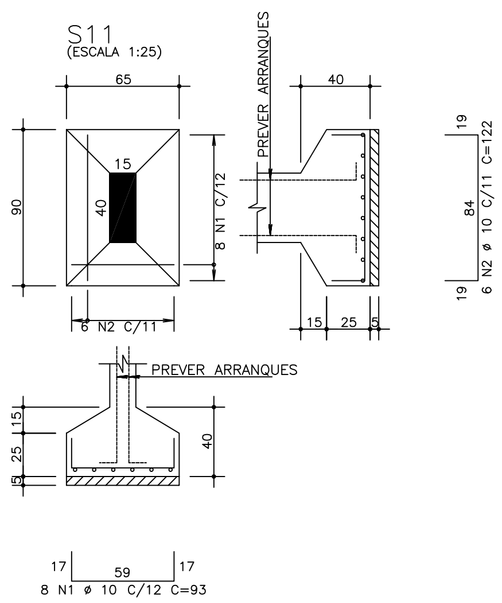

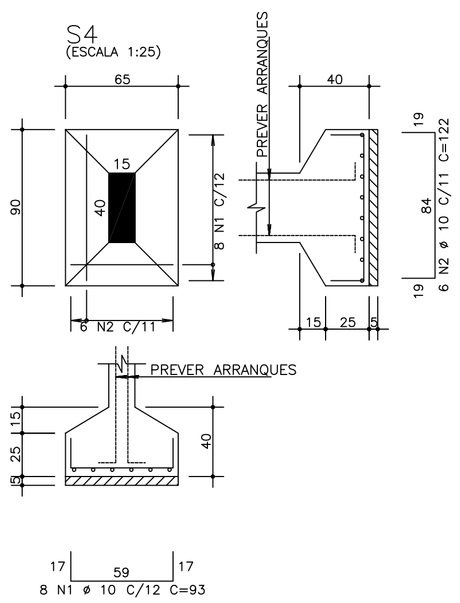

O acesso ao Modelo Estrutural em dimensão pode ser executado pelo QR CODE ao lado, podendo acessar via celulares, tablets e quaisquer outros dispositivos.

..\QR NOVO\frame (4).png

fck 250. kg/cm2 – C25

RETA PROJETOS E CONSTRUÇÕES
Av. Gov. José Fragelli, 600 – Jardim Paulista, Cuiabá
Fone: (65) 2136-8097

PROJETO: PROJETO ESTRUTURAL

PROPRIETARIO: Conselho Regional de Engenharia e Agronomia de MT

RESP. TEC. EXECUCAO: PEDRO PAULO DA SILVA ARAUJO Eng.Civil-CREA 37285/D-MT

OBRA: Projeto das Inspetorias
Inspetoria Tangará da Serra
END.:

AUTORES DO PROJETO:
PEDRO PAULO DA SILVA ARAUJO
Eng.Civil-CREA 37285/D-MT

ASSUNTO: SAPATAS
DET ARM FUNDAÇÃO

PECAS DETALHADAS: S1 / S4 / S8 / S11 / S12 / S16 / S17 S18 / S19 / S20 / S21 / S22 / S23 / S24 S26

FOK:
DIREITOS AUTORAIS RESERVADOS
VERIFICAR MEDIDAS NA OBRA
DATA: .
FOLHA No. 08
ESCALA: 1:50
ARQUIVO: